Front

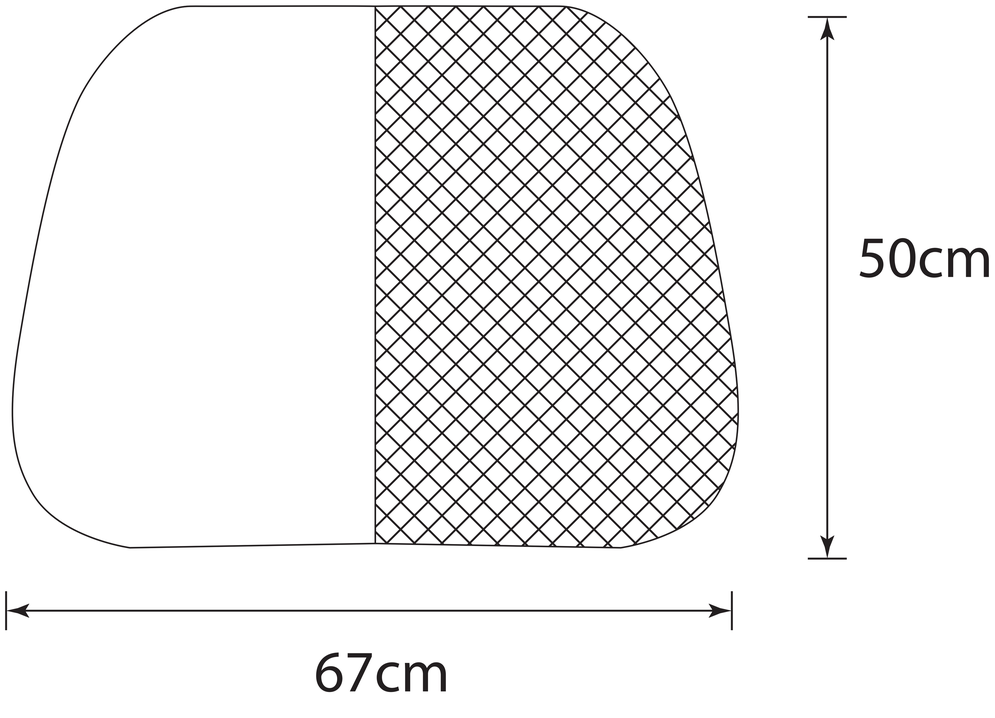
50cm
67cm

Back

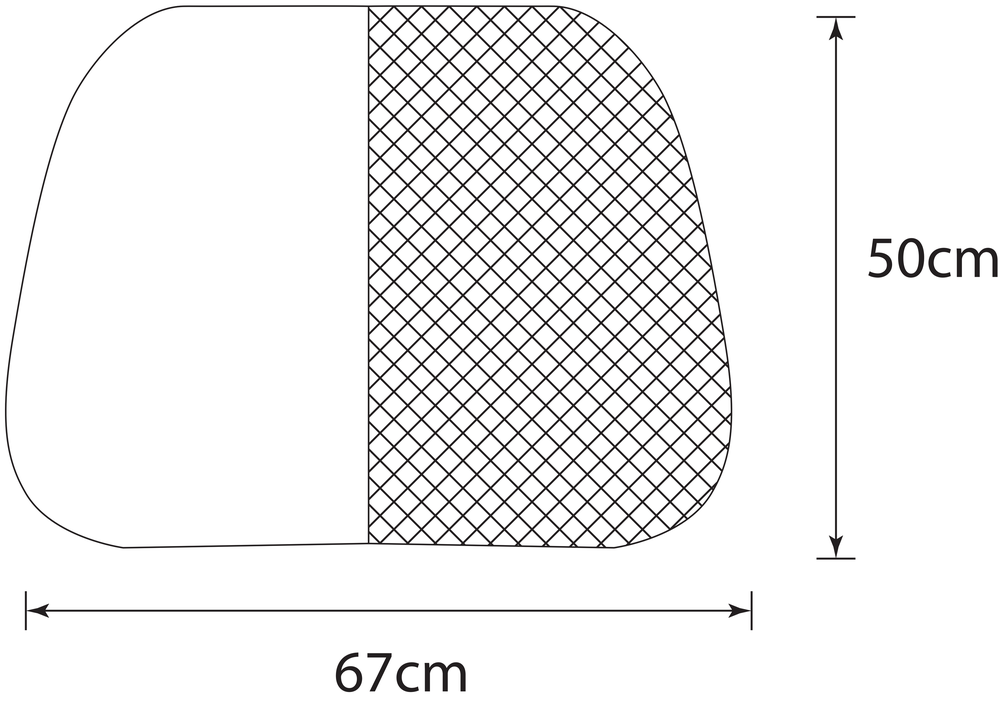
50cm
67cm

MXC

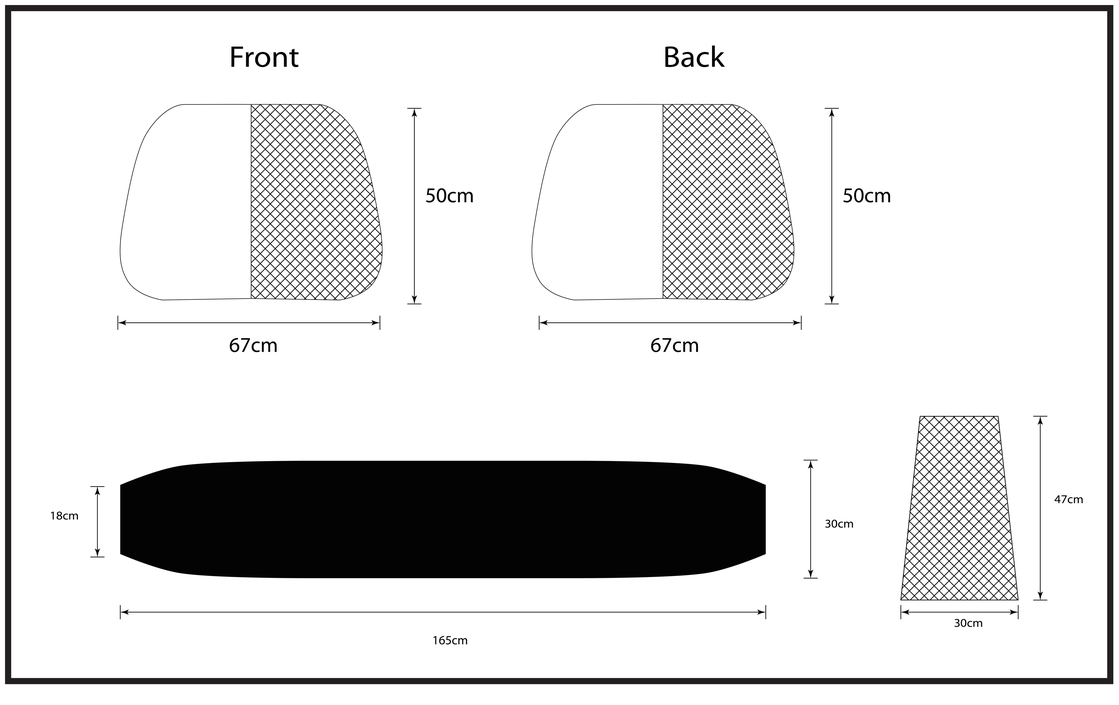
Front
50cm
67cm
Back
50cm
67cm
18cm
165cm
30cm
47cm
30cm